Specification sheet

XB 190

FA 4X2 Lkw, 08t

ENGINES
XB NewGen 170 PX-5 (124 kW / 169 hp)
XB NewGen 190 PX-5 (139 kW / 189 hp)
XB NewGen 210 PX-5 (153 kW / 208 hp)
XB NewGen 230 PX-7 (167 kW / 227 hp)

GVM[1)]	GCM[2)]
7490 kg	7490 kg
Max. front 3600 kg	
Max. rear 5000 kg	

004F3802AAAA - 202345C - 18-08-2023

DAF Trucks Deutschland GmbH, www.daftrucks.de

ANWENDUNGSPAKETE

Optional

16356 Verteilerpack 7,5 t (Verl. Day Cab/Sleeper Cab)

16667 Kipperpaket Day Cab Meiller Typ 3

FAHRERHAUS AUßEN

Day Cab mit Stoßfänger aus Stahl, getönten Scheiben und elektrischen Fensterhebern. Elektrisch beheizbare Hauptspiegel und Weitwinkelspiegel. Fahrerhausbreite 2130 mm.; Elektrisch verstellbare Spiegel; Spiegelhalterungen, Aufbau 2,50 - 2,60 m; Frontspiegel; Rückfahrkamera, vorbereitet.

Optional

02576 Verlängertes Day Cab

02106 Fernfahrerhaus

01173 Fahrerhausaufhängung mechanisch

01605 Fahrerhausfederung mechanisch verstärkt

09983 Nebelleuchten

09984 Nebelleuchten und Kurven-/Abbiegelicht

06629 2 Rundumleuchten

02083 Zwei Rundumleuchten, LED

07343 Bordsteinfenster Beifahrertür

00915 Seite nicht verglast / hinten einfach verglast

09101 Grün getönte Scheiben, beheizt

03605 Spiegelhalterungen, Aufbau 2,10 - 2,29 m

09282 Spiegelhalterungen, Aufbau 2,30 - 2,40 m

09283 Spiegelhalterungen, Aufbau 2,40 - 2,50 m

AERODYNAMIK

Optional

09286 Dachspoiler vorbereitet

06776 Einstellbarer Dachspoiler

07109 Einstellbarer, hoher Dachspoiler (Satz)

07092 Einstellbarer, niedriger Dachspoiler (Satz)

09287 Vorbereitung Seitenfender

07112 Seitenfender, lang (Satz)

LACKIERUNG

; Scheinwerfereinf. u. Stoßfänger: Stone Grey; Fahrerhausstufen und Kotflügel Stone Grey; Fahrgestellfarbe grau..

Optional

06485 Scheinwerfereinf. u. Stoßfänger: Fahrerhausfarbe

01109 Fahrerhausstufen und Radkästen in Fahrerhausfarbe

16153 Fahrerhaus- und Fahrgestelllackierungen

FAHRERHAUS, INNENAUSSTATTUNG

Linkslenkung; Mechanische Lenksäulenverriegelung; Fahrersitz: luftgefedert; Beifahrersitz: Fest, Velours; Motortunnel-Ablagefach.

Optional

01847 Rechtslenkung

09271 Lenkrad, Leder, Farbe schwarz

03516 Pneumatische Lenksäulenverriegelung

00967 Rote Sicherheitsgurte

16158 Sitzausfuehrungen

04346 Untere Schlafliege, Normalhöhe

03703 Standheizung Air Top 2000

04246 Dachluke mit manueller Bedienung

04258 Dachluke mit Elektrobedienung

KOMMUNIKATION UND FAHRMANAGEMENT

FMS-Anschluss, vorbereitet; Digit. Fahrtenschreiber, Stoneridge 1C, Vers. G2V2; Driver Performance Assistant.

Optional

07706 Ohne DAF Connect

16155 Audioanlagenhersteller und -typen

SICHERHEIT UND SCHUTZ

Geschwindigkeitsbegrenzungs-Erkennung; DAF Drowsiness Detection; Anfahrassistent.

Optional

08631 Airbag (Fahrer) und 2 Gurtstraffer

07414 Rückfahrwarnung mit selbsteinstellender Lautstärke

01723 Ohne Rückfahrwarnanlage

16156 EU-ADR-Sicherheitsausruestungen

FEDERUNG UND ACHSEN

Vorne: 3,60 t, Parabel, F36; Hinterachse: 5,00 t, Parabel, SR 5.14.

Optional

01927 Vorderachse, Parabelfederung, erhöht, Heavy Duty

07368 Vorderachse, Parabelfederung, Heavy Duty

01372 Luftfederung hinten

01983 Hinterachse, Parabelfederung, erhöht, Heavy Duty

00369 Parabelfederung hinten, asymmetrisch

08031 Parabelfederung hinten, Heavy Duty

01959 Hinterachse, Parabelfederung, erhöht

RÄDER UND REIFEN

Vorderachse(n): 215/75R17.5; Angetriebene Hinterachse(n): 215/75R17.5; Goodyear; Radzierringe silbergrau.

Optional

06764 Radzierringe schwarz

16152 Reifenfabrikate und -typen

ANTRIEBSSTRANG

Motor PX-5, 4-Zylinder-Dieselmotor, 4,5 Liter. Leistung 139 kW (189 PS) bei 2300 U/min. Max. Drehmoment 745 Nm bei 1200–1700 U/min.; Schadstoffklasse Euro 6; Handschaltgetriebe, 6 Gänge; Getriebeübersetzung 6,58-0,78; Hinterachsübersetzung 3,31.

Optional

07667 Automatikgetriebe PowerLine, 8-Gang

01879 Hinterachsübersetzung 3,73

02800 Hinterachsübersetzung 4,10

02808 Hinterachsübersetzung 4,56

02843 Mechanische Differentialsperre

BREMSANLAGE

Auspuffbremse.

Optional

06195 Feststellbremsbetätigung mit Prüfstellung

09524 Steuerung Feststellbremse m. gespr. Warnmeldung

09525 Feststellbremsbetätigung mit Prüfst. u. Warnhinw.

FAHRGESTELL

Radstand 3,55 m / hinterer Überhang 1,98 m; Längsträgerhöhe 210 mm; EAS-Einheit re, Abführung re nach hinten weis.; Batteriekasten links, keine Reserveradhalterung; Kraftstoffbehälter aus Kunststoff, 110 l; Tank für AdBlue® 30 l, rechte Fahrgestellseite; Spritzwasserschutz.

004F3802AAAA - 202345C - 18-08-2023

Optional

04426 Batterien li., Reserveradhalterung hint. Überhang

04439 Batteriekasten links, Ersatzradhalter rechts

01623 Hinterer Unterfahrschutz

02011 Reserveradhalter im hinteren Überhang

07071 Reserveradhalterung rechts

03323 Rückleuchten mit LEDs

ANHÄNGERAUSRÜSTUNG

Abschlußquerträger.

Optional

06779 Querträger D85-Dc70-V25, ohne Kupplung, montiert

06657 Quertr. D85-Dc70-V25, Kuppl. D85, montiert

01185 Quertr. D85-Dc70-V25 Kugelkupplung D85, montiert

04661 D-Wert Querträger D = 8,5

AUFBAUTEN UND AUFBAUVORBEREITUNG

Kein Aufbauherstellermodul (BBM); Aufbaustecker am Fahrgestell; Standard-Lochmuster zur Aufbaubefestigung.

Optional

09952 Aufbauherstellermodul (BBM) Full

06691 Aufbaustecker an der Fahrerhausfront

02950 Aufbaustecker für Hydraulikplattform

09240 Aufbaustecker für Müllfahrzeuge

01502 Ohne Seitenmarkierungsleuchten

00126 Karosseriebefestigungsmeth. BAM 1, Konsolen-Typ B

07487 Befestigung von Aufbauten BAM 1, lose Konsolen

07488 Befestigung von Aufbauten BAM 3, lose Konsolen

NEBENANTRIEB

Optional

06624 Indirekter Nebenantrieb Motorvorderseite

06785 Nebenantr. Motorvorders., Vorb. Generator 22,5ákW

06282 Nebenantr. Motor hi, 13 h, kontin., Pumpenantrieb

16148 Nebenantriebstypen und -positionen

STROMVERSORGUNG (24 V)

Generator 80 A, Batterien 2x 125 Ah..

Optional

01897 Generator 100 A

08797 Batterien 2x 175 Ah

GESAMTGEWICHT UND ZUGGESAMTGEWICHT

FGG Fahrgestellgewicht max. 7490 kg; Technisch zul. ZGG Antriebstrang gleich FGG.

Optional

08643 FGG Fahrgestellgewicht max. 7500 kg

08644 FGG Fahrgestellgewicht max. 8300 kg

03428 Max. Zuggesamtgewicht Antriebsst. 16000 kg

00054 Max. Zuggesamtgewicht Antriebsst. 18000 kg

03700 Technisch zul. FGG Anstriebsstr. = ZGG+ 3500 kg

EINSATZBEDINGUNGEN

Wasserabscheider, beheizt; Luftansaugung unten.

Optional

01282 Gemäßigtes Klima

04256 Wasserabscheider, nicht beheizt

04482 Luftansaugung oben, hinter dem Fahrerhaus

09960 Luftansaugkanal auf dem Fahrerhausdach

04793 Kühlerschutzplatte

AUSLIEFERUNG DES FAHRZEUGS

Standard-Werkzeugsatz.

Optional

06491 Werkzeugsatz Osteuropa

Go to DAF.com to configure your own perfect DAF.

004F3802AAAA - 202345C - 18-08-2023

XB 190

FA 4X2 Lkw, 08t

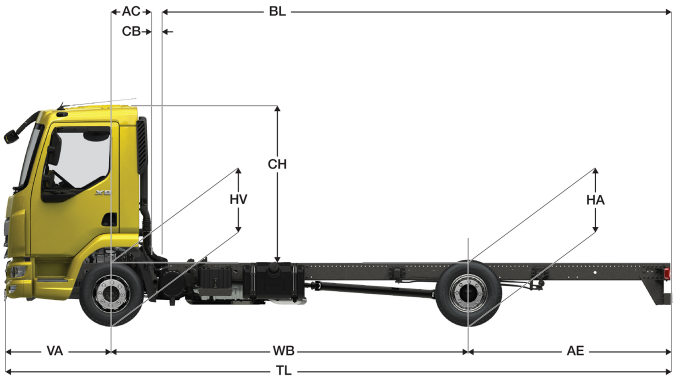

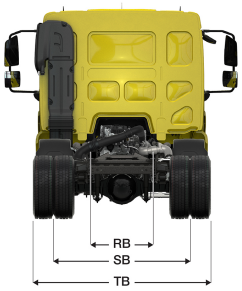

	Wheelbase - AE		Unladen weight[4]			Gross Carrying Capacity			Variable dimensions									
	WB	AE[5]	Front	Rear	Total	Front	Rear	Total	AC	CB[6]	CH[7]	BL[8]	BL	TL	HA[9]	HA[10]	TK [11]	TW[12]
DAY CAB	3,15	1,73	2381	722	3103	1219	4278	4387	0,33	0,12	1,84	3,65	5,24	6,16	1,02	0,89	10,81	12,15
	3,55	1,98	2382	738	3121	1218	4262	4369	0,33	0,12	1,84	4,23	6,02	6,81	1,02	0,89	11,78	13,14
	3,90	2,23	2384	753	3137	1216	4247	4353	0,33	0,12	1,84	4,73	6,71	7,41	1,02	0,89	12,63	14,01
	4,30	2,43	2394	776	3170	1206	4224	4320	0,33	0,12	1,84	5,31	7,51	8,01	1,01	0,89	13,61	15,01
	4,65	2,75	2399	798	3197	1201	4202	4293	0,33	0,12	1,84	5,80	8,20	8,68	1,01	0,89	14,47	15,88
	5,00	2,83	2408	805	3213	1192	4195	4277	0,33	0,12	1,84	6,32	8,89	9,11	1,01	0,89	15,33	16,75
	5,40	2,43	2428	792	3220	1172	4208	4270	0,33	0,12	1,84	6,94	9,74	9,11	1,01	0,90	16,31	17,75
	WB	AE[5]	Front	Rear	Total	Front	Rear	Total	AC	CB[6]	CH[7]	BL[8]	BL	TL	HA[9]	HA[10]	TK [11]	TW[12]
SLEEPER CAB	3,55	1,98	2489	755	3244	1111	4245	4246	0,73	0,00	1,94	3,79	5,63	6,81	1,02	0,89	11,78	13,14
	3,90	2,23	2492	769	3261	1108	4231	4229	0,73	0,00	1,94	4,30	6,34	7,41	1,02	0,89	12,63	14,01
	4,30	2,43	2504	790	3294	1096	4210	4196	0,73	0,00	1,94	4,90	7,16	8,01	1,01	0,89	13,61	15,01
	4,65	2,75	2510	812	3321	1090	4188	4169	0,73	0,00	1,94	5,41	7,88	8,68	1,01	0,89	14,47	15,88
	5,00	2,83	2519	818	3337	1081	4182	4153	0,73	0,00	1,94	5,94	8,60	9,11	1,01	0,89	15,32	16,75
	5,40	2,43	2540	804	3344	1060	4196	4146	0,73	0,00	1,94	6,58	9,47	9,11	1,01	0,90	16,31	17,75

OTHER DIMENSIONS VA: 1,28 HV[13]: 0,90 HV[14]: 0,86 RB: 0,86 SB: 1,74 TB[15]: 2,28

1) Höchstzulässiges Gesamtgewicht entsprechend den gesetzlichen Vorschriften.
2) Höchstzulässiges Gesamtgzuggewicht entsprechend den gesetzlichen Vorschriften.
3) Achslast mit Standardreifengröße.
4) Gewicht von Fahrgestell und Fahrerhaus berechnet mit: Nur Standardausrüstung mit 99 Liter Kraftstoff, 27 Liter AdBlue® und Fahrer mit 75 kg, Toleranz ± 3 %. Änderungen an der Spezifikation haben erhebliche Auswirkungen auf das Fahrzeuggewicht.
5) Weitere AE-Abmessungen für die meisten Radstände erhältlich. Zur Berechnung der Aufbaulänge den Hecküberstand ändern.
6) Dargestelltes CB mit Standardlufteinlass bzw. Auspuff.
7) Fahrerhaushöhe gemessen von Rahmenträger bis geschlossene Dachluke.
8) Kundenspezifische Aufbaulänge mit TOPEC berechnen. Dargestellte Aufbaulänge beruht auf gleichmäßig verteilter Last und bis zur maximalen Achslast beladenem Fahrzeug.
9) Höhe, unbeladen, in Antriebsachsmitte.
10) Höhe, beladen, in Antriebsachsmitte.
11) TK = Wendekreis zwischen Bordsteinkanten.
12) TW = Wendekreis zwischen Wänden.
13) Höhe, unbeladen, in Vorderachsmitte.
14) Höhe, beladen, in Vorderachsmitte.
15) TB ist allgemeine Breite hinten. (an der Mitte der Vorderachse 255).

004F3802AAAA - 202345C - 18-08-2023

Depending on the vehicle configuration a specific option may not be possible. The availability and specification of this vehicle may differ per country. For further information please contact the DAF organisation. Pictures and technical illustrations are not binding in detail and can differ from the standard specification. Subject to modification without prior notice.